Autokrane
40to - 400to

BRUNS KRANVERMIETUNG GMBH
ALEX GRUND Kranarbeiten und Transporte

LTM - 1070

Technische Daten:

Eigengewicht: 48t
Traglast: 70t
Mastlänge: 50m
Zubehör: -

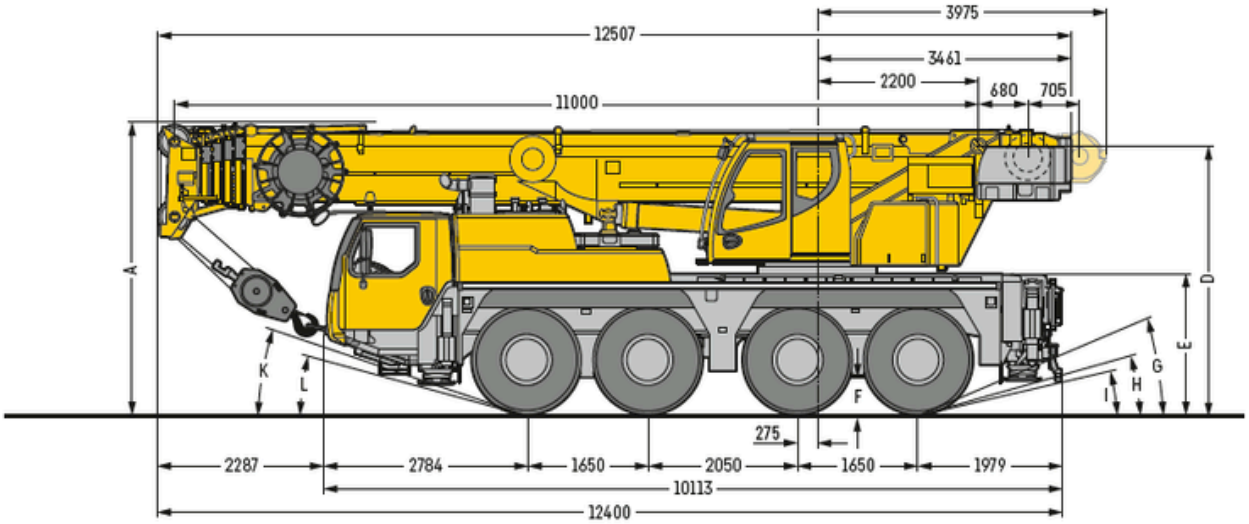

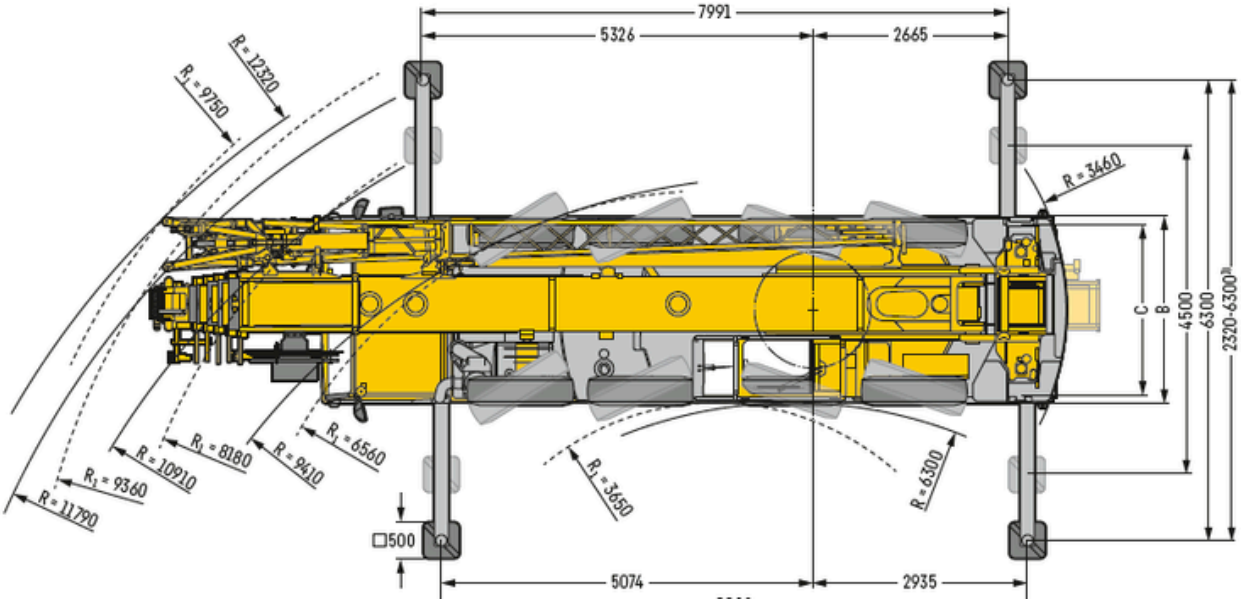

Bruns Kranvermietung
04131 / 34036
Kran@wilhelmbruns.de
Bruns-Kranvermietung.de

100 JAHRE
TRADITION VERBINDET SEIT 1924

Alex Grund Kran & Transporte
040 / 544001
info@alexgrund.de
alexgrund.de